LAVAPLATOS Prime 54x44cm + Canastilla y Rejilla

Ref. 213768 / 7704802111096

Ideal para cocinas, profundidad premium de 20cm que permite mayor espacio para lavar cómodamente. Ideal para uso en 2 tipos de instalación, Incluye accesorios de instalación para submontar y empotrar.

Línea de Servicio al cliente:
Colombia: 01 8000 41 06 00
Medellín: (604) 4481144 Opción 2
Bogotá: (601)8418477 Opción 2
www.socoda.com.co
servicio@socoda.com.co

Socoda

Imagen de referencia

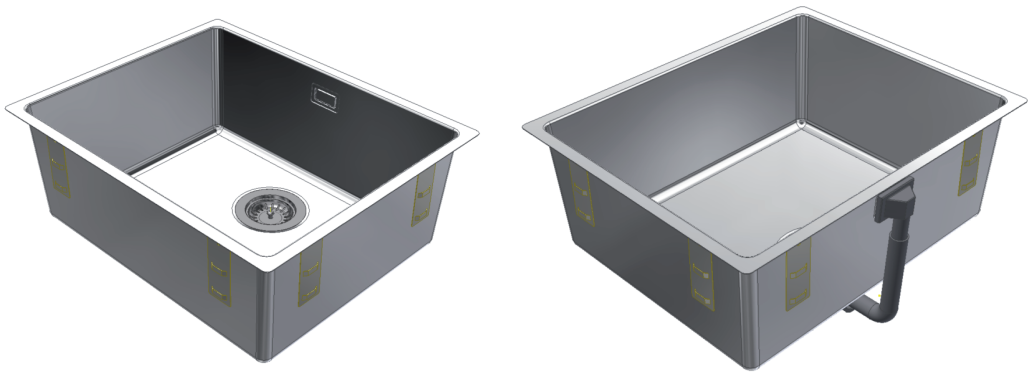

Información técnica

Material del lavaplatos: fabricado en Acero inoxidable 304 calibre 20 (0.9 mm).
Acabado acero inoxidable satinado.
Profundidad del tanque: 200 mm.
Canastilla con sistema antirebose.
Rejilla protectora para la base.
Pad anti-ruido
Accesorios de instalación para submontar y empotrar.
Perforacion para canastilla de 4 pulg

Dimensiones generales (en mm)

Ancho (mm)	440
Largo (mm)	540
Profundidad (mm)	200
Peso (Kg)	4
Volumen (Lt)	45

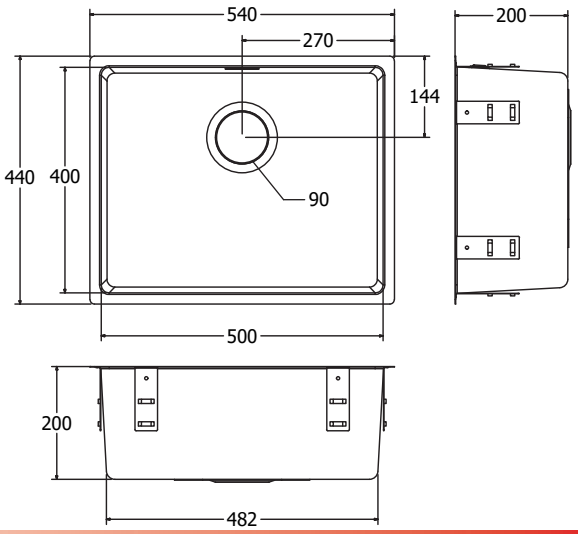

Instalación

1. Marcar con las dimensiones sugeridas de ruteo o la medida del lavaplatos comprado, en la superficie donde será submontado o empotrado.
2. Perforar la superficie obedeciendo a lo marcado en el paso anterior.
3. Dependiendo del tipo de instalación elegida, seguir las instrucciones que se encuentran en el manual de instalación del producto.

se recomienda dejar 24 horas secando para su uso.

Detalles de uso / Dimensiones de ruteo

Submontar

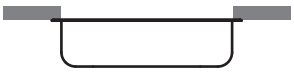

Empotrar

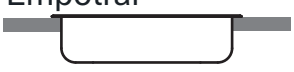

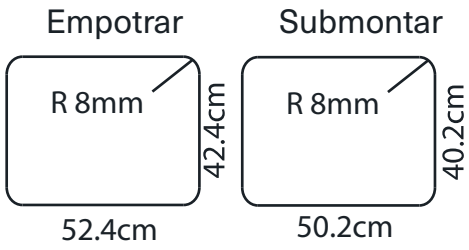

Limpieza y mantenimiento

Se recomienda limpiar periódicamente con
agua y jabón (detergentes que no contengan hipoclorito o a base de cloro) y secar completamente. Para manchas leves emplee una mezcla de alcohol y bicarbonato o disolvente orgánico. Limpie simpre en el sentido del satinado y enjuague con abundante agua.

Datos de empaque

Caja Regular, Impresión Litográfica Full Color

Alto (mm)	240
Largo (mm)	600
Ancho (mm)	500
Peso por caja (Kg)	7